M.A.SOLAR
ESTRUTURAS FOTOVOLTAICAS
www.masolargroup.com.br

Datasheet - Grampo Final

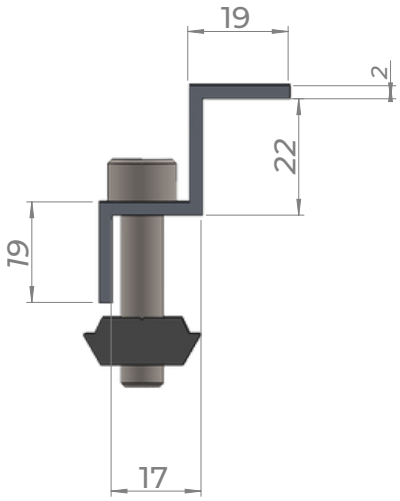

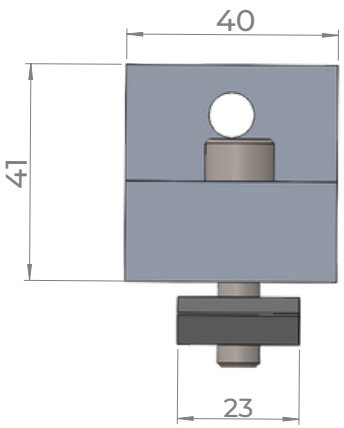

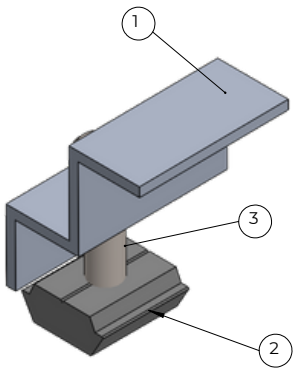

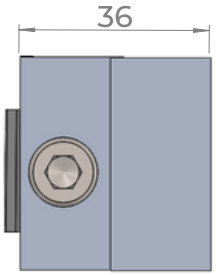

Nº DO ITEM	Nº DA PEÇA	DESCRIÇÃO	QTD.
1	MA1017_GRAMPO FINAL	ALUMINIO 6063 - T5	1
2	MA 3000A_CONJ PORCA M	ALUMINIO 6063 - T5	1
3	PARAFUSO ALLEN M8 X 30	AÇO INOX 316	1

	Nome		Cliente: M.A Solar	Pintura	
Desenhado	LUIZ BARSOTTI	12/10	Projeto: END	Fundo:	
Revisão	00	12/10	Quantidade:	Tinta:	
Aprovado	LUIZ GUSTAVO	12/10	Peso (kg)	RAL:	Cor:NATURAL
				Munsell	

1-6	6-30	30-100	100-300	300-1000	1000-2000	2000-4000
+-0,1	+-0,2	+-0,3	+-0,5	+-0,8	+-1	+-2

NOTAS:
1. DIMENSÕES EM MILÍMETROS, SALVO INDICAÇÕES CONTRÁRIAS;
2. VISTAS DE DESENHO DISTRIBUÍDAS CONFORME 1º DIEDRO.

Material: ALUMÍNIO 6063 - T5

Escala:1:1

Desenho: END

Este desenho é de propriedade da MA. A Reprodução, uso ou divulgação a terceiros não deve ser feita sem prévia autorização .

comercial@masolargroup.com.br
www.masolargroup.com.br
Rua Aureliano César do Nascimento, 445 e 475, Iporanga - Sorocaba/SP
M.A Solar Group
@m.a.solargroup
15 3325 - 3418