M.A.SOLAR
ESTRUTURAS FOTOVOLTAICAS
www.masolargroup.com.br

Datasheet Suporte Z

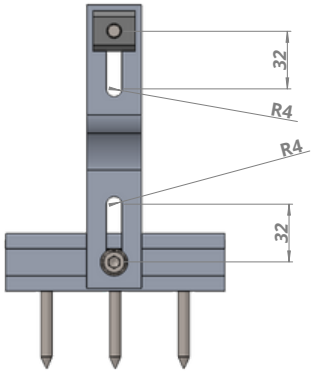

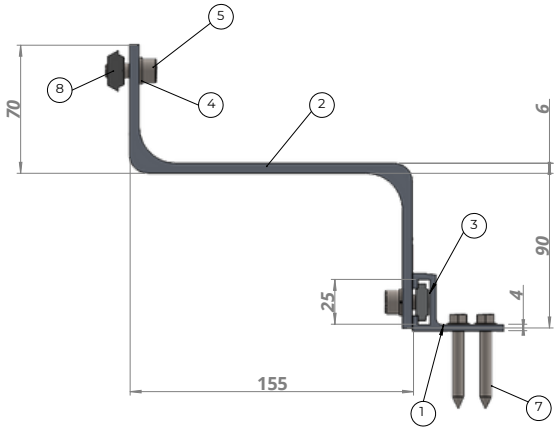

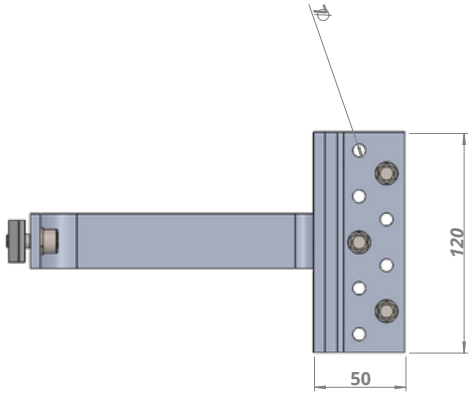

Nº DO ITEM	Nº DA PEÇA	DESCRIÇÃO	QTD.
1	MA1010_BASE GANCHO	ALUMINIO 6063 - T5	1
2	MA1011_BASE Z	ALUMINIO 6063 - T5	1
3	MA1015_PORCA Q	ALUMINIO 6063 - T5	1
4	ARRUELA DE PRESSÃO M8	AÇO INOX 316	2
5	PARAFUSO ALLEN M8 X20	AÇO INOX 316	1
6	PARAFUSO ALLEN M8 X 20	AÇO INOX 316	1
7	PARAFUSO AUTOBROCANTE 5.5 X 38	AÇO INOX 316	3
8	MA1044_PORCA M	ALUMINIO 6063 - T5	1

	Nome		Cliente: M.A Solar	Fundo:
Desenhado	LUIZ BARSOTTI	12/10	Projeto: TELHADO	Tinta:
Revisão	00	12/10	Quantidade:	RAL:
Aprovado	LUIZ GUSTAVO	12/10	Peso (kg)	Munsell / Cor: NATURAL

1-6	6-30	30-120	120-300	300-1000	1000-2000	2000-4000
+-0,1	+-0,2	+-0,3	+-0,5	+-0,8	+-1	+-2

NOTAS:
1. DIMENSÕES EM MILÍMETROS, SALVO INDICAÇÕES CONTRÁRIAS.
2. NOTAS DE DESENHO DISTRIBUÍDAS CONFORME 1º DIÉDRO.

Material: ALUMÍNIO 6063 - T5

Escala:1:2

Desenho: SUPORTE "Z" CERÂMICO - LATERAL

Este desenho é de propriedade da MA. A Reprodução, uso ou divulgação a terceiros não deve ser feito sem prévia autorização.

comercial@masolargroup.com.br
www.masolargroup.com.br
Rua Aureliano César do Nascimento, 445 e 475, Iporanga - Sorocaba/SP
M.A Solar Group
@m.a.solargroup
15 3325 - 3418